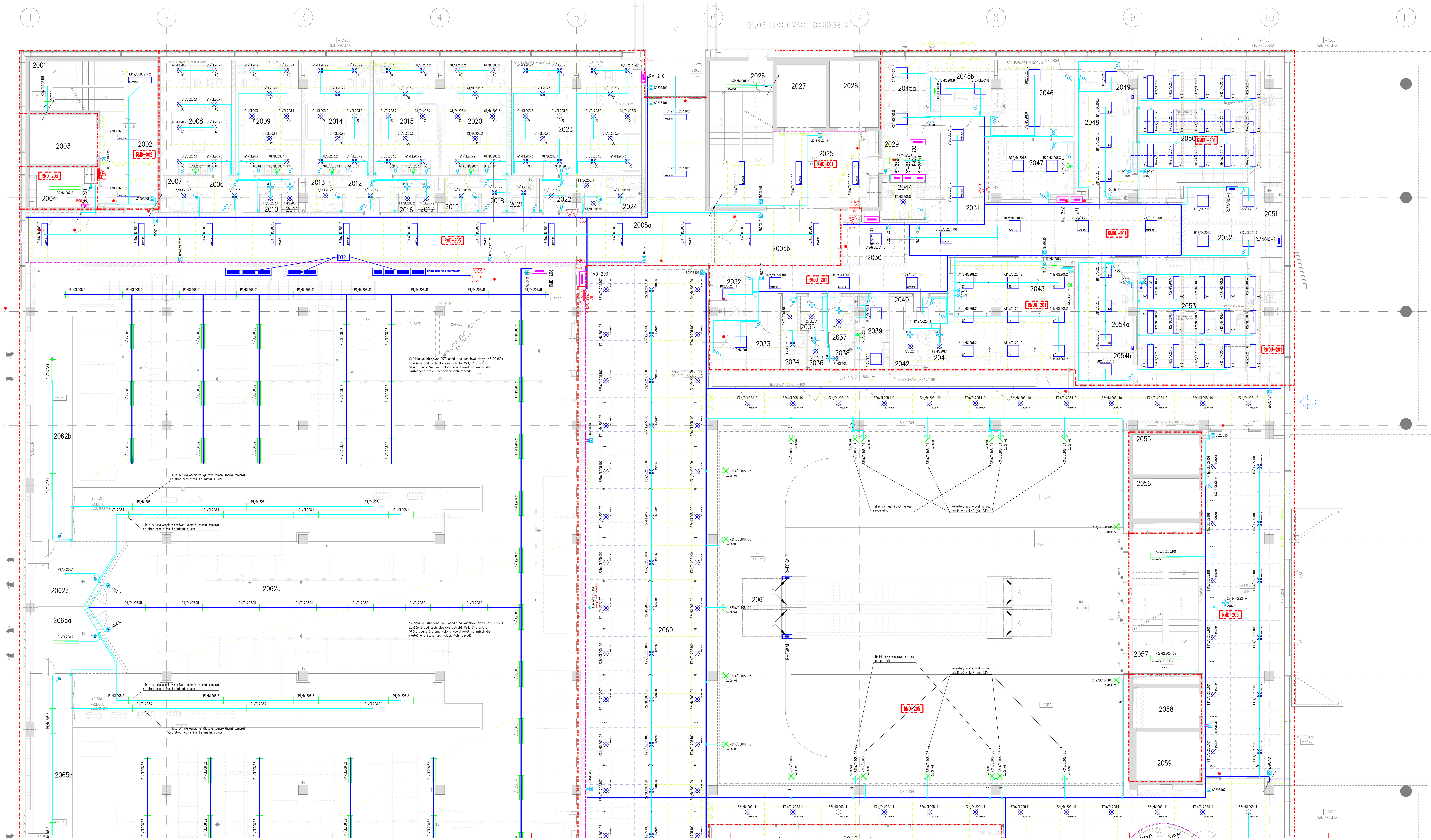

Zapojení svítidel s DALI předřadníky

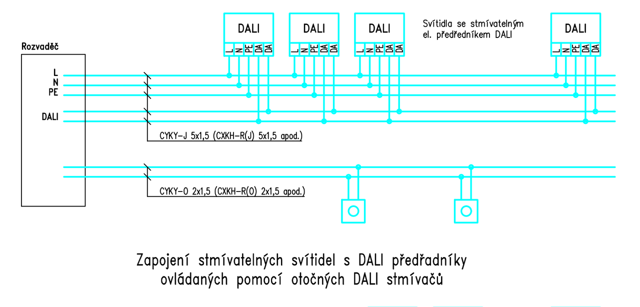

Zapojení stmívatelných svítidel s DALI předřadníky ovládaných pomocí otočných DALI stmívačů

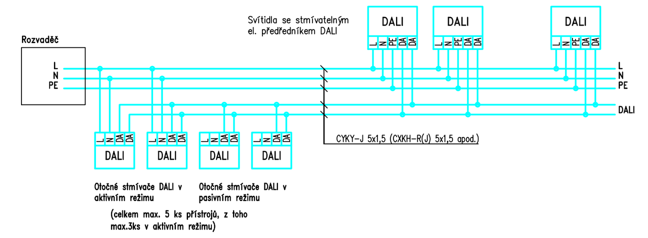

LEGENDA:

- Instalační spínače a tlačítka pod omítku, 10AX/250V AC, IP20
- Instalační spínače a tlačítka s orientační doutnavkou pod omítku, 10AX/250V AC, IP20
- Instalační spínače a tlačítka se signalizační doutnavkou pod omítku, 10AX/250V AC, IP20
- Instalační spínače a tlačítka pod omítku, 10AX/250V AC, IP44
- Instalační spínače a tlačítka na omítku, 10AX/250V AC, IP44
- DL — Stmívač pro systém DALI s otočným ovládáním a tlačítkovým spínáním, 230V AC, IP20
- IRx — Infrapasivní čidlo na stropě (typ dle technické specifikace)
- DA-SX — DALI multisenzor na stropě (typ dle technické specifikace)

POZNÁMKA: 1) BARVY SPÍNAČŮ – BÍLÁ (VYJMA PROSTORŮ VIZ NÍŽE)
2) BARVY SPÍNAČŮ VE VYBRANÝCH NEZDRAVOTNICKÝCH PROSTORÁCH (RECEPCE, VEŘEJNÉ CHODBY A SCHODIŠTĚ) PROVÉST DLE POŽADAVKU ARCHITEKTA (VIZ PD INTERIÉRU)

Výška: neoznačených spínačů a tlačítek (S.H.) 1200 mm
neoznačených nástěnných svítidel (S.H.) 2300 mm

LEGENDA SVÍTIDEL:

		Předřadník	Ra	Krytí	Rozměr	Instalace
A11	LED svítidlo pro čisté prostory	EP	>90	IP54	599x599x90	M600, spodní montáž
A11s	LED svítidlo pro čisté prostory	DALI	>90	IP54	599x599x90	M600, spodní montáž
A12	LED svítidlo pro čisté prostory	EP	>90	IP54	595x595x90	M600, horní montáž
A12s	LED svítidlo pro čisté prostory	DALI	>90	IP54	595x595x90	M600, horní montáž
B11	LED svítidlo pro čisté prostory	EP	>80	IP54	599x599x90	M600, spodní montáž
B11s	LED svítidlo pro čisté prostory	DALI	>80	IP54	599x599x90	M600, spodní montáž
B12	LED svítidlo pro čisté prostory	EP	>80	IP54	595x595x90	M600, horní montáž
B12s	LED svítidlo pro čisté prostory	DALI	>80	IP54	595x595x90	M600, horní montáž
B22	LED svítidlo pro čisté prostory	EP	>80	IP54	595x595x90	M600, horní montáž
B22s	LED svítidlo pro čisté prostory	DALI	>80	IP54	595x595x90	M600, horní montáž
C11	LED svítidlo s mřížkou	EP	>80	IP20	599x599x90	M600, spodní montáž
C11s	LED svítidlo s mřížkou	DALI	>80	IP20	599x599x90	M600, spodní montáž
C12	LED svítidlo s mřížkou	EP	>80	IP20	595x595x90	M600, horní montáž
C12s	LED svítidlo s mřížkou	DALI	>80	IP20	595x595x90	M600, horní montáž
C22	LED svítidlo s mřížkou	EP	>80	IP20	595x595x90	M600, horní montáž
C22s	LED svítidlo s mřížkou	DALI	>80	IP20	595x595x90	M600, horní montáž
D11	LED svítidlo s opálovým krytem	EP	>80	IP20	599x599x90	M600, spodní montáž
D11s	LED svítidlo s opálovým krytem	DALI	>80	IP20	599x599x90	M600, spodní montáž
D12	LED svítidlo s opálovým krytem	EP	>80	IP20	595x595x90	M600, horní montáž
D12s	LED svítidlo s opálovým krytem	DALI	>80	IP20	595x595x90	M600, horní montáž
E11	LED svítidlo s opálovým krytem	EP	>80	IP20	1199x299x90	M600, spodní montáž
E11s	LED svítidlo s opálovým krytem	DALI	>80	IP20	1199x299x90	M600, spodní montáž
F1	LED svítidlo kruhové vestavné	EP	>80	IP44	D230x85	Spodní montáž
F1s	LED svítidlo kruhové vestavné	DALI	>80	IP44	D230x85	Spodní montáž
F11s	LED svítidlo kruhové vestavné	DALI	>80	IP44	D230x85	Spodní montáž
F2	LED svítidlo kruhové vestavné	EP	>80	IP44	D230x85	Spodní montáž
F2s	LED svítidlo kruhové vestavné	DALI	>80	IP44	D230x85	Spodní montáž
F21s	LED svítidlo kruhové vestavné	DALI	>80	IP44	D230x85	Spodní montáž
F3	LED svítidlo kruhové vestavné	EP	>80	IP44	D260x85	Spodní montáž
F6s	LED svítidlo čtvercové vestavné	DALI	>80	IP44	270x270x90	Spodní montáž
G1	LED svítidlo kruhové vestavné	EP	>80	IP20	D230x85	Spodní montáž
G2	LED svítidlo kruhové vestavné	EP	>80	IP20	D230x85	Spodní montáž
H21	LED svítidlo pro čisté prostory	EP	>90	IP65	599x599x90	M600, spodní montáž
H22s	LED svítidlo pro čisté prostory	DALI	>90	IP54	595x595x90	M600, horní montáž
H42s	LED svítidlo pro čisté prostory	DALI	>90	IP54	595x595x90	M600, horní montáž
J11s	LED svítidlo s opálovým krytem	DALI	>80	IP20	599x299x90	M600, spodní montáž
K1s	LED svítidlo s opálovým krytem	DALI	>80	IP54	588x120x69	stropní přisazené
K3s	LED svítidlo s opálovým krytem	DALI	>80	IP54	1432x120x69	stropní přisazené
L1s-xxx	LED svítidlo vestavné liniové	DALI	>80	IP20	Lx104x91	Spodní montáž
L2s-xxx	LED svítidlo vestavné liniové	DALI	>80	IP20	Lx104x91	Spodní montáž
P1	LED svítidlo průmyslové plastové	EP	>80	IP66	1280x152x102	Přisazené
P2	LED svítidlo průmyslové plastové	EP	>80	IP66	1580x152x102	Přisazené
R1	LED reflektor čtvercový	EP	>80	IP65	83x83x95	Širokozářič
R2, R2s	LED reflektor čtvercový	EP/DALI	>80	IP65	146x146x123	Širokozářič
R3, R3s	LED reflektor čtvercový	EP/DALI	>80	IP65	146x146x123	Hlubokozářič
S1, S1s	LED svítidlo průmyslové kovové	EP/DALI	>80	IP66	1580x152x102	Přisazené
T	LED svítidlo průmyslové kruhové	EP	>80	IP54	D260x110	Stropní/nástěnné
V1-xxx	LED svítidlo závěsné liniové	EP	>80	IP20	Lx37x75	Lankové závěsy
V1s-xxx	LED svítidlo závěsné liniové	DALI	>80	IP20	Lx37x75	Lankové závěsy
XY	Svítidlo jež je součástí dodávky podhledu vestavby OS					

LEGENDA MÍSTNOSTÍ 2.NP

Č.M.	NÁZEV MÍSTNOSTI	PLOCHA (M2)	DRUH PODLAHY		POVRCH STĚN		STROP / PODHLED	S.V. PODHL.
2001	SCHODIŠTĚ	13,2	TERACO	T01/T02	POHL. STĚRKA KERAM. OBKL. VÝTAHŮ	N7/PSV	STĚRKA N7	–
2002	CHODBA	19,9	TERACO	T10	POHL. STĚRKA KERAM. OBKL. VÝTAHŮ	N7/PSV	RASTR R7 SDK 5, SDK 10	3,00
2003	VÝTAH V1-PERSONÁL	8,9	–	–	NÁTĚR	N3	–	–
2004	SLABOPROUD	7,2	PVC ANTISTATIK	P10	NÁTĚR	N3	NÁTĚR 3	3,60
2005a	CHODBA	158,7	PVC	P12	NÁTĚR	N1b	RASTR 7, SDK 5	2,50
2005b	CHODBA	18,8	TERACO	T10	POHL. STĚRKA	N7	RASTR 7	2,50
2006	CHODBA	5,4	PVC	P14	NÁTĚR	N1c	RASTR 5	2,50
2007	UMÝVÁRNA	3,3	PVC PROTISKLUZNÉ	P15	KER. OBKLAD DO PODHL.	N4	RASTR 5	2,50
2008	SLUŽEBNÍ M.–NEUROLOGIE	21,9	PVC	P14	NÁTĚR KER. OBKLAD ZA LINKOU	N1c/N4	RASTR 11 SDK 5, SDK 8	2,70/3,00
2009	SLUŽEBNÍ M.–KARDIO	20,9	PVC	P14	NÁTĚR KER. OBKLAD ZA LINKOU	N1c/N4	RASTR 11 SDK 5, SDK 8	2,70/3,00
2010	PŘEDSÍŇ WC	1,6	KERAMICKÁ DLAŽBA	D10	KER. OBKLAD DO PODHL.	N4	RASTR 5	2,50
2011	WC	1,5	KERAMICKÁ DLAŽBA	D10	KER. OBKLAD DO PODHL.	N4	RASTR 5	2,50
2012	CHODBA	5,0	PVC	P14	NÁTĚR	N1c	RASTR 5	2,50
2013	UMÝVÁRNA	3,3	PVC PROTISKLUZNÉ	P15	KER. OBKLAD DO PODHL.	N4	RASTR 5	2,50
2014	SLUŽEBNÍ M.–INTERNA	20,7	PVC	P14	NÁTĚR KER. OBKLAD ZA LINKOU	N1c/N4	RASTR 11 SDK 5	2,70/3,00
2015	SLUŽEBNÍ M.–ARO	20,7	PVC	P14	NÁTĚR KER. OBKLAD ZA LINKOU	N1c/N4	RASTR 11 SDK 5, SDK 8	2,70/3,00
2016	PŘEDSÍŇ WC	1,6	KERAMICKÁ DLAŽBA	D10	KER. OBKLAD DO PODHL.	N4	RASTR 5	2,50
2017	WC	1,5	KERAMICKÁ DLAŽBA	D10	KER. OBKLAD DO PODHL.	N4	RASTR 5	2,50
2018	CHODBA	2,4	PVC	P14	NÁTĚR	N1c	RASTR 5	2,50
2019	UMÝVÁRNA	3,3	PVC PROTISKLUZNÉ	P15	KER. OBKLAD DO PODHL.	N4	RASTR 5	2,50
2020	SLUŽEBNÍ M.–ARO	21,0	PVC	P14	NÁTĚR KER. OBKLAD ZA LINKOU	N1c/N4	RASTR 11 SDK 5, SDK 8	2,70/3,00
2021	ÚKLID	2,5	KERAMICKÁ DLAŽBA	D10	KER. OBKLAD DO PODHL.	N4	RASTR 5	2,50
2022	CHODBA	4,2	PVC	P14	NÁTĚR	N1c	RASTR 5	2,50
2023	PRIMÁŘ ARO, HLÁSÁRNA	41,4	PVC	P14	NÁTĚR	N1c	RASTR 11 SDK 5, SDK 8	2,70/3,00
2024	UMÝVÁRNA	4,5	PVC PROTISKLUZNÉ	P15	KER. OBKLAD DO PODHL.	N4	RASTR 5	2,50
2025	CHODBA	28,8	TERACO	T10	POHL. STĚRKA KERAM. OBKL. VÝTAHŮ	N7/PSV	RASTR R7, SDK 5, SDK 10	3,0
2026	SCHODIŠTĚ	17,8	TERACO	T01/T02	POHL. STĚRKA KERAM. OBKL. VÝTAHŮ	N7/PSV	STĚRKA N7	–
2027	VÝTAH V2–ODPAD	8,9	–	–	NÁTĚR	N3	–	–
2028	VÝTAH V3–PACIENT	8,9	–	–	NÁTĚR	N3	–	–
2029a	SILNOPROUD	5,5	BETON + NÁTĚR	B10	NÁTĚR	N3	NÁTĚR 3	3,60
2029b	PŘEDSÍŇ	0,5	BETON + NÁTĚR	B10	NÁTĚR	N3	SDK 5	2,50
2030	FILTR	7,0	PVC	P11a	NÁTĚR	N1b	RASTR 4b	2,50
2031	CHODBA	71,2	PVC	P11a	NÁTĚR KER. OBKLAD ZA UMYV.	N1b/N4	RASTR 4a	2,50
2032	ŠATNA	5,8	PVC	P11a	NÁTĚR	N1c	RASTR 4b	2,50
2033	ŠATNA	9,2	PVC	P11a	NÁTĚR	N1c	RASTR 4b	2,50
2034	UMÝVÁRNA	4,1	PVC PROTISKLUZNÉ	P15	KER. OBKLAD DO PODHL.	N4	RASTR 5	2,50
2035	PŘEDSÍŇ WC	2,2	KERAMICKÁ DLAŽBA	D10	KER. OBKLAD DO PODHL.	N4	RASTR 5	2,50
2036	WC PERSONÁL	1,6	KERAMICKÁ DLAŽBA	D10	KER. OBKLAD DO PODHL.	N4	RASTR 5	2,50
2037	PŘEDSÍŇ WC	3,5	KERAMICKÁ DLAŽBA	D10	KER. OBKLAD DO PODHL.	N4	RASTR 5	2,50
2038	WC PERSONÁL	1,3	KERAMICKÁ DLAŽBA	D10	KER. OBKLAD DO PODHL.	N4	RASTR 5	2,50
2039	ČISTICÍ MÍSTNOST	7,1	PVC	P11a	KER. OBKLAD DO PODHL.	N4	RASTR 4b	2,50
2040	CHODBA	4,5	PVC	P11a	NÁTĚR	N1b	RASTR 4b	2,50
2041	PŘEVLÉKACÍ BOX	2,1	PVC	P11a	NÁTĚR	N1b	RASTR 5	2,50
2042	WC	3,7	KERAMICKÁ DLAŽBA	D10	KER. OBKLAD DO PODHL.	N4	RASTR 5	2,50
2043	STACIONÁŘ	35,9	PVC EL. VODIVÉ	P11	TAPETA KER. OBKLAD ZA LINKOU	N8/N4	RASTR 1	2,70
2044	ÚKLID	4,0	KERAMICKÁ DLAŽBA	D10	KER. OBKLAD DO PODHL.	N4	RASTR 5	2,50
2045a	POPISOVNA–LÉKAŘ	9,6	PVC	P11a	NÁTĚR	N1c	RASTR 4a SDK 5, SDK 8	2,40/3,00
2045b	DENNÍ MÍSTNOST ZAMĚS.	10,1	PVC	P14	NÁTĚR KER. OBKLAD ZA LINKOU	N1c/N4	RASTR 4a SDK 5, SDK 8	2,60/3,00
2046	SKLAD	16,5	PVC	P11a	NÁTĚR	N1b	RASTR 4b SDK 5, SDK 8	2,50/3,00
2047	PŘÍPRAVNA	11,7	PVC	P11a	NÁTĚR KER. OBKLAD ZA UMYV.	N1b/N4	RASTR 4a	2,60
2048	OVLADOVNA	15,8	PVC EL. VODIVÉ	P11	NÁTĚR KER. OBKLAD ZA UMYV.	N1b/N4	RASTR 2	2,60
2049	SKLAD	5,0	PVC	P11a	NÁTĚR	N1b	RASTR 4b	2,40
2050	ANGIO	50,8	PVC EL. VODIVÉ	P11b	BARIT. OMÍTKA, NÁTĚR	N5	RASTR 6	2,71 DLE LT
2051	TECHNIKA	9,5	PVC EL. VODIVÉ	P11	NÁTĚR	N1b	RASTR 4a	2,50
2052	TECHNIKA	8,7	PVC EL. VODIVÉ	P11	NÁTĚR	N1b	RASTR 4a	2,50
2053	ANGIO	48,2	PVC EL. VODIVÉ	P11b	BARIT. OMÍTKA, NÁTĚR	N5	RASTR 6	2,71 DLE LT
2054a	OVLADOVNA	13,9	PVC EL. VODIVÉ	P11	NÁTĚR KER. OBKLAD ZA UMYV.	N1b/N4	RASTR 2	2,60
2054b	SKLAD	4,8	PVC	P11a	NÁTĚR	N1b	RASTR 4b	2,50
2054c	HALA	91,9	TERACO	T10V, T10	POHL. STĚRKA SKLENĚNÝ OBKLAD	N7/PSV	RASTR 14 SDK 8	3,00
2055	VÝTAH V4	7,4	–	–	NÁTĚR	N3	–	–
2056	VÝTAH V5	7,4	–	–	NÁTĚR	N3	–	–
2057	SCHODIŠTĚ	19,7	TERACO	T01/T02	POHL. STĚRKA SKLENĚNÝ OBKL. VÝTAHŮ	N7/PSV	STĚRKA N7	–
2058	VÝTAH V6	7,4	–	–	NÁTĚR	N3	–	–
2059	VÝTAH V7–JÍDLO	8,9	–	–	NÁTĚR	N3	–	–

POZNÁMKA:

– Volně vedené kabelové elektrorozvody v prostoru CHUC, v prostoru lůžkového oddělení, oddělení JIP, ARO, operačních sálů apod. (dle PD Požárně-bezpečnostní řešení, ČSN 73 0848 a souvisejících norem a vyhl. 23/2008Sb v platném znění (úprava dle vyh.268/2011Sb)) budou provedeny bezhalogenními kabely s třídou reakce na oheň B2cas1d0. Rozvody pod omítkou nebo nad požárně odolným podhledem (třídy EI-Sxx) mohou být i v těchto prostorách provedeny klasickými PVC kabely.
– Volně vedené elektrorozvody v ostatních prostorách mimo výše vyjmenované mohou být provedeny klasickými PVC kabely (CYKY, H07V apod.)

– V prostorách s rastrovými podhledy budou horizontální rozvody vedeny v instalačních žlabech a lištách nad podhledy. Vertikální rozvody zde budou vedeny pod omítkou, v místech s obklady v trubkách po omítkou.
– V prostorách s rastrovými podhledy budou použity odbočné inst. krabice na povrch uložené nad pohledy, v místnostech se sádrokartónovými (SDK) podhledy krabice pod omítku umístěné pod úrovní SDK podhledů.
– Ve strojovnách a rozvodnách (VZT, EL, UT apod.) budou rozvody vedeny ve žlabech a lištách na povrchu.

– Svítidla označená "KL" jsou součástí dodávky kuchyňské linky (LED pásek v AL profilu umístěný pod závěsními skříňkami). Pro tato svítidla připravit spínaný vývod umístěný za závěsnými skříňkami, ponechat volný konec cca 1,5m.

– Jednotlivé vývody (vypínače, svítidla apod.) označit číslem daného okruhu (rámečky s popisovým polem, samolepky apod.).

– Prostupy kabelů mezi jednotlivými požárními úseky budou utěsněny protipožárními ucpávkami – viz PD PBŘ.
– Při nejasnostech, či nepředvídaných okolnostech je třeba kontaktovat projektanta, za účelem upřesnění dalších prací.
– Krytí a provedení rozvodů musí odpovídat předpokládanému použití jednotlivých místností a určení vnějších vlivů dle ČSN 33 2000-5-51 ed.3, rozvody v lékařských místnostech budou provedeny dle ČSN 33 2000-7-710, rozvody v koupelnách a umývárnách budou provedeny dle ČSN 33 2000-7-701 ed.2.
– Nedílnou součástí projektové dokumentace je technická zpráva a slepý rozpočet.

PŮDORYSNÉ SCHÉMA

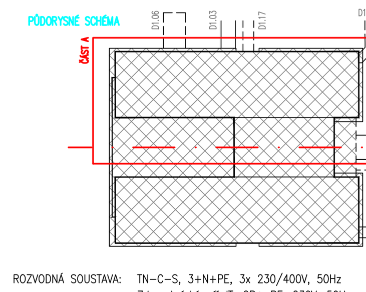

ROZVODNÁ SOUSTAVA: TN-C-S, 3+N+PE, 3x 230/400V, 50Hz
Zdravotnická síť IT, 2P+ PE, 230V, 50Hz
OCHRANA PŘED ÚRAZEM EL. PROUDEM: AUTOMATICKÉ ODPOJENÍ OD ZDROJE
DOPLŇUJÍCÍ OCHRANNÉ POSPOJOVÁNÍ

D1.01 CENTRÁLNÍ URGENTNÍ PŘÍJEM – FÁZE I.
D1.01.4g1 SILNOPROUDÁ ELEKTROTECHNIKA

TENTO VÝKRES A JEHO DETAILY JSOU MAJETKEM ZHOTOVITELE A NESMÍ BÝT POUŽIT CELÝ ANI Z ČÁSTI BEZ JEHO PÍSEMNÉHO SOUHLASU (DLE ZÁKONA Č. 121/2000 Sb.).

ZPRACOVATEL DÍLČÍ ČÁSTI: ATELIER PENTA v.o.s., Mrštíkova 12, 586 01 Jihlava
VEDOUCÍ PROJEKTANT: ING.ARCH. J. HOMOLKA, CSc. | VYPRACOVAL: ING. PETR ZACHA | KONTROLOVAL: ING. PETR KREMLÁČEK
penta — Mrštíkova 12, 586 01, Jihlava, tel.: +420 567 312 451-4, fax: +420 567 3124 55
GENERÁLNÍ PROJEKTANT: ATELIER PENTA v.o.s., Mrštíkova 12, 586 01 Jihlava
VEDOUCÍ PROJEKTANT: ING.ARCH. JAROMÍR HOMOLKA, CSc. | HLAVNÍ INŽENÝR PROJEKTU: ING. VIKTOR ŠLAPAL
penta — Mrštíkova 12, 586 01, Jihlava, tel.: +420 567 312 451-4, fax: +420 567 3124 55
INVESTOR: Pardubický kraj, Komenského náměstí 125, 532 11 Pardubice

NÁZEV AKCE:
NPK a.s., PARDUBICKÁ NEMOCNICE
VÝSTAVBA PAVILONU CUP S CENTRALIZACÍ AKUTNÍCH PROVOZŮ

VÝKRES: **2.NP – SVĚTELNÉ ROZVODY – část A**

ČÍSLO PARÉ	
FORMÁT	30x A4
DATUM	08 / 2020
STUPEŇ	DPS
ZAK. ČÍSLO	A 06-18-P
MĚŘÍTKO	1 : 50
Č. VÝKRESU	D1.01.4g1-32A/I